广东省施工图数字化审查专用
出图 设计单位：中庚工程技术有限公司
2026年05月27日确认图纸
审图 机构名称：广东华悦建设工程技术有限公司
机构类别：一类 认定书编号：19077
业务范围：一类 房屋建筑（含超限高层）工程;一类 市政基础设施（给水、排水、道路、桥梁、隧道、公共交通、风景园林）工程
有效期至：2027年02月22日
2026年06月26日完成审查

单线图

额定电压

~380/220V

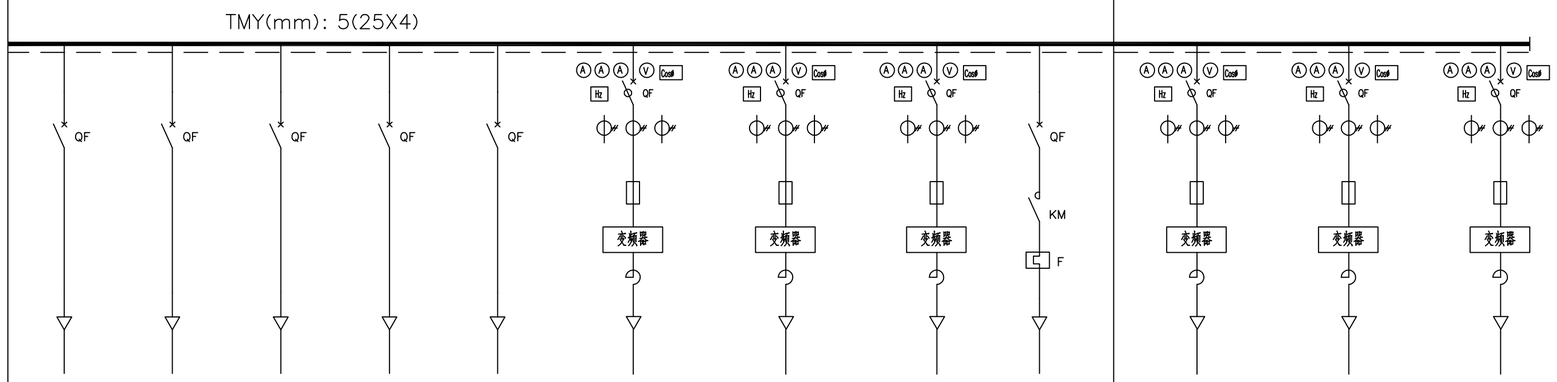

低压开关柜	编号	AA103									AA104			
	型号	GGD									GGD			
低压开关柜外型尺寸（高x宽x厚）		2200x1000x800									2200x1000x800			
小室高度（模数）														
主电路方案编号														
刀开关	型号						变频器：ACS580-18.5kW 熔断器设备内置；出线电抗器由变频器厂家成套提供:	变频器：ACS580-37kW 熔断器设备内置；出线电抗器由变频器厂家成套提供:	变频器：ACS580-18.5kW 熔断器设备内置；出线电抗器由变频器厂家成套提供:		变频器：ACS580-15kW 熔断器设备内置；出线电抗器由变频器厂家成套提供:	变频器：ACS580-30kW 熔断器设备内置；出线电抗器由变频器厂家成套提供:	变频器：ACS580-15kW 熔断器设备内置；出线电抗器由变频器厂家成套提供:	
	额定电流/整定电流（A）													
断路器或自动开关	型号	S263-D63	S263-D63	S263-D63	S263-D63	S263-D63	S264-D63	T2N160 MA 4P	S264-D63	S261-D63	S264-D63	S264-D63	S264-D63	
	额定电流In/整定电流Ir/脱扣电流I（A）	32	32	32	25	20	52/30mA	80/30mA	52/30mA	20	32/30mA	63/30mA	32/30mA	
漏电保护装置	型号													
	额定脱扣电流（mA）/延时时间（S）													
起动设备	型号						根据电机额定电流设定过载、过流等相关保护	根据电机额定电流设定过载、过流等相关保护	根据电机额定电流设定过载、过流等相关保护		根据电机额定电流设定过载、过流等相关保护	根据电机额定电流设定过载、过流等相关保护	根据电机额定电流设定过载、过流等相关保护	
	线圈电压（V）													
热继电器	型号						参数值变频器使用时应与电机设备品牌参数匹配	参数值变频器使用时应与电机设备品牌参数匹配	参数值变频器使用时应与电机设备品牌参数匹配		参数值变频器使用时应与电机设备品牌参数匹配	参数值变频器使用时应与电机设备品牌参数匹配	参数值变频器使用时应与电机设备品牌参数匹配	
	额定电流/整定电流（A）													
电流互感器							50/5	100/5	50/5		30/5	75/5	30/5	
导线或电缆	类别	YJV-0.6/1KV	YJV-0.6/1KV				YJV-0.6/1KV	YJV-0.6/1KV	YJV-0.6/1KV		YJV-0.6/1KV	YJV-0.6/1KV	YJV-0.6/1KV	
	电缆型号（mm）	5X6.0	5X6.0				4X16	3X25+1X16	4X16		4X10	3X25+1X16	4X10	
管径														
尖峰电流（A）														
额定电流（A）		6.0	6.0				28	56	28		22	44	22	
电机型号														
设备容量（kW）		3.0	3.0				15	30	15		11	22	11	
原理图图号														
测量表计							PD866EY-560	PD866EY-560	PD866EY-560		PD866EY-560	PD866EY-560	PD866EY-560	
电缆编号		P-AL101	P-AL102				P-P101	P-P102	P-P103	P-LS101	P-P104	P-P105	P-P106	
设备编号		AL101	AL102				P101	P102	P103	LS101	P104	P105	P106	
用电设备名称		照明箱	照明箱	备 用	备 用	备 用	提升泵	提升泵	提升泵	浮球控制回路	提升泵	提升泵	提升泵	
备注														

贵州省建设工程设计出图专用章
中庚工程技术有限公司
资质等级范围:市政行业乙级；建筑行业（人防工程、建筑工程）乙级；电力行业乙级；风景园林工程设计专项乙级。
资质证书编号:A352012222 有效期至:2026年7月31日

中庚工程技术有限公司 Zhonggeng Engineering Technology Co., Ltd	建设单位 CLIENT	广东韶关曲江经济开发区管理委员会	子项名称与图纸名称 SUB-PROJECT NAME & DRAWING TITLE	低压系统图（三）	项目代号 PROJECT NO.		比例 SCALE	详图	日期 DATE	2026.03	图号 DRAWING NO. DQS-06
	项目名称 PROJECT NAME	白土新建污水处理厂应急池工程			项目阶段 DES. STAGE	施工图	项目负责人 DESIGN MANAGER	彭锋	审定 APPROVED BY	张谦	校对 CHECKED BY 李现伟
					专业 DISCIPLINE	电气	专业负责人 DISCIPLINE CHIEF	张谦	审核 REVIEWED BY	张钊	设计 DESIGNED BY 区世碧